DOSIFICADOR DE JABÓN

COD. 03025.S

Dosificador de jabón

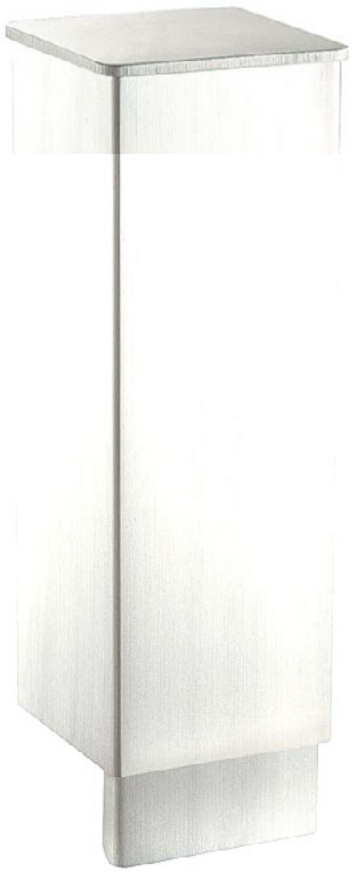

- Dosificador de jabón de accionamiento manual mediante pulsador.
- Diseñado para adosar a pared dejando el anclaje oculto.
- Tapón de seguridad antirrobo.
- Durabilidad y facilidad de limpieza.

COMPONENTES Y CARACTERÍSTICAS TÉCNICAS

- Fabricado en acero inoxidable AISI 304 satinado.
- Dimensiones: 200 mm x 60 mm ancho x 60 mm fondo.
- Capacidad: 300 ml.
- Mantenimiento: el acero inoxidable requiere mantenimiento pues la suciedad con el tiempo puede llegar a comerse el cromo del acero inoxidable AISI 304. Recomendamos una limpieza mensual con nuestro producto especializado.

TEXTO SUGERIDO PARA PRESCRIPCIÓN

Dispensador de jabón NOFER o equivalente, en acero inoxidable AISI 304 de accionamiento manual para adosar a pared con anclaje oculto. Dimensiones: 200 alto x 60 ancho x 60 fondo mm.

ESQUEMA DIMENSIONAL

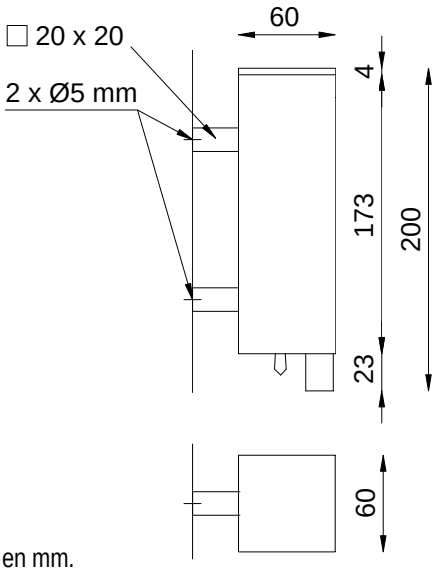

Dimensiones en mm.

DICOHOTEL
T +34 938869318
F +34 938893734
info@dicohotel.com
www.dicohotel.com